RT - 417 ΤΡΙΦΑΣΙΚΟΣ ΕΠΙΤΗΡΗΤΗΣ ΑΣΥΜΜΕΤΡΙΑΣ ΚΑΙ ΔΙΑΔΟΧΗΣ ΦΑΣΕΩΝ

- Επιτήρηση Ασυμμετρίας φάσεων
- Επιτήρηση Διαδοχής φάσεων
- Ρύθμιση Ασυμμετρίας από 5% έως 20%
- 1 Ρελέ SPDT ή 1 Ρελέ DPDT
- Σύνδεση βάση τύπου λυχνίας 8 ή 11 πόλων

Λειτουργία

Το RT-417 μετράει την ενεργή τιμή της πολικής τάσης και την ακολουθία των φάσεων στις ακίδες 5,6 & 7. Το ρελέ ενεργοποιείται (πράσινο LED) όσο η ασυμμετρία κυμαίνεται κάτω από το ρυθμισμένο όριο. Αν η τιμή της ασυμμετρίας βρίσκεται πάνω από το όριο, τότε απενεργοποιείται το ρελέ (πράσινο LED) και ενεργοποιείται η ειδοποίηση (κόκκινο LED). Το ρελέ επανενεργοποιείται (πράσινο LED) όταν εντοπιστεί τάση στα όρια και αφού περάσει η προρυθισμένη χρονική καθυστέρηση 3 δευτερολέπτων και δεν εντοπιστεί τάση εκτός ορίων μέσα σε στο χρόνο αυτό.
Αν η ακολουθία των φάσεων δεν είναι η ΄΄5 - 6 - 7΄΄το ρελέ απενεργοποιείται χωρίς χρονοκαθυστέρηση και ενεργοποιείται η ειδοποίηση (κόκκινο LED).

Εφαρμογές

Προστασίες τριφασικών συστημάτων, μοτέρ κ.τ.λ.

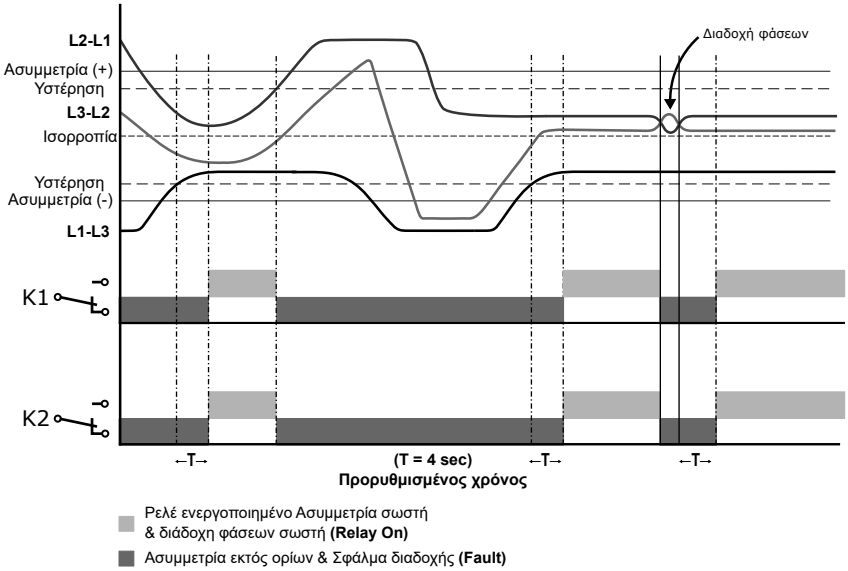

Τεχνικά Χαρακτηριστηκά	
Τάση Τροδοσία	400 VAC - 50/60Hz
Τάσεις Τροδοσίας Κατόπιν Πραγγελίας	208 VAC - 50/60Hz , 415 VAC - 50/60Hz
Ανοχή Τάσης	+/- 10%
Κατανάλωση Ρεύματος	4.5VA@400VAC 50Hz
Έξοδος Ρελέ	RT-417 8PIN: 1 Μεταγωγικής επαφής (10A 250 V AC C.A.T. AC1) (K1) RT-417 11PIN: 1 Μεταγωγικής επαφής (10 A 250 V AC C.A.T. AC1) (K1) RT-417D 8PIN: 2 Μεταγωγικών επαφών (6 A 250V AC C.A.T. AC1) (K1,K2) RT-417D 11PIN: 2 Μεταγωγικών επαφών (6 A 250V AC C.A.T. AC1) (K1,K2) RT-417N 8PIN: 1 Μεταγωγικής επαφής (10A 250 V AC C.A.T. AC1) (K1) RT-417N 11PIN: 1 Μεταγωγικής επαφής (10A 250 V AC C.A.T. AC1) (K1)
Ρύθμιση Ασσυμετρίας	από 5% έως 20% της τροφοδοσίας
Ορθή Ακολουθία Φάσεων	5(L1) - 6(L2) - 7(L3)
Χρόνος Πτώσης	~200msec (Προρυθμισμένος)
Χρόνος Επαναφοράς	4sec (Προρυθμισμένος)
Ένδειξη Λάθους(FAULT)	Κόκκινο LED (Σφάλμα διαδοχής)
Ένδειξη Ρελέ (RELAY ON)	Πράσινο LED (Ρελέ ενεργοποιημένο Ασυμμετρία σωστή & διάδοχη φάσεων σωστή)
Βάρος	Καθαρό :168 gr , Μεικτό :183 gr
Θερμοκρασία Λειτουργίας	από -20°C έως +60°C
Θερμοκρασία Αποθήκευσης	από -40°C έως +80°C
Βαθμός Προστασίας IP	IP30
Πλαστικό Περίβλημα	ABS UL-94 V-0
Πιστοποιήτικά	CE ,ISO 9001:2015

Ονοματολογία / Διαστάσεις

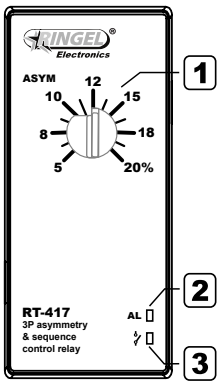

1 Ρύθμιση Ασυμμετρίας

2 Κόκκινο LED (Σφάλμα διαδοχής)

3 Πράσινο LED Ρελέ ενεργοποιημένο
(Ασυμμετρία σωστή)
(Διάδοχη φάσεων σωστή)

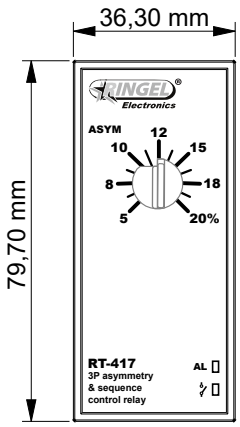

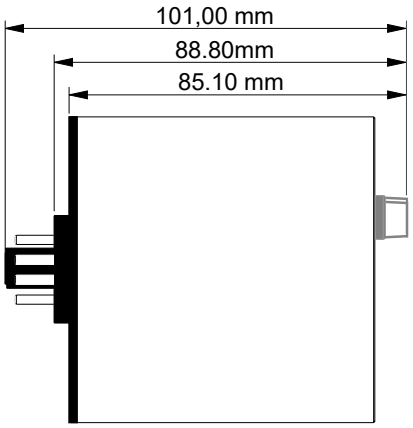

Συνδεσμολογία

RT-417
8pins

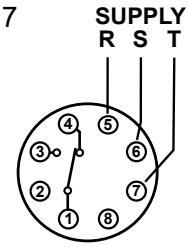

RT-417
11pins

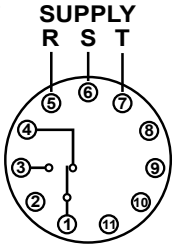

RT-417D*
11pins

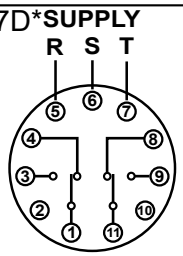

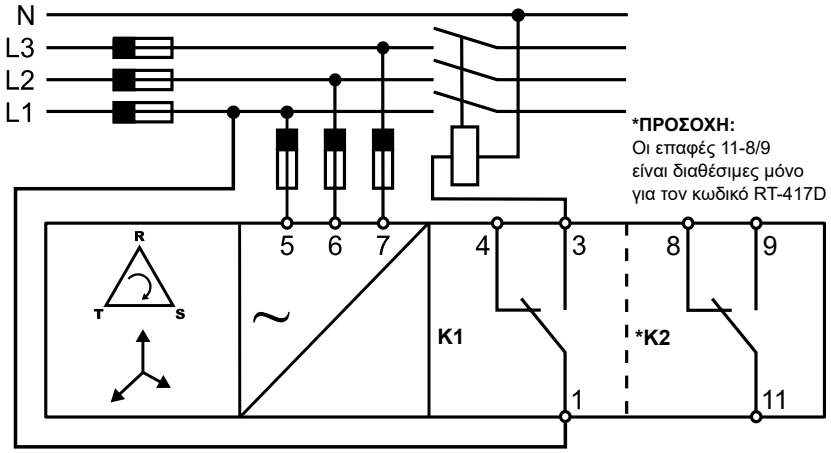

***ΠΡΟΣΟΧΗ:**
Οι επαφές 11-8/9
είναι διαθέσιμες μόνο
για τον κωδικό RT-417D

RT-417D
8pins

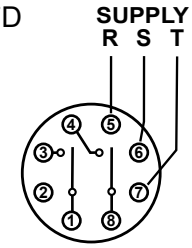

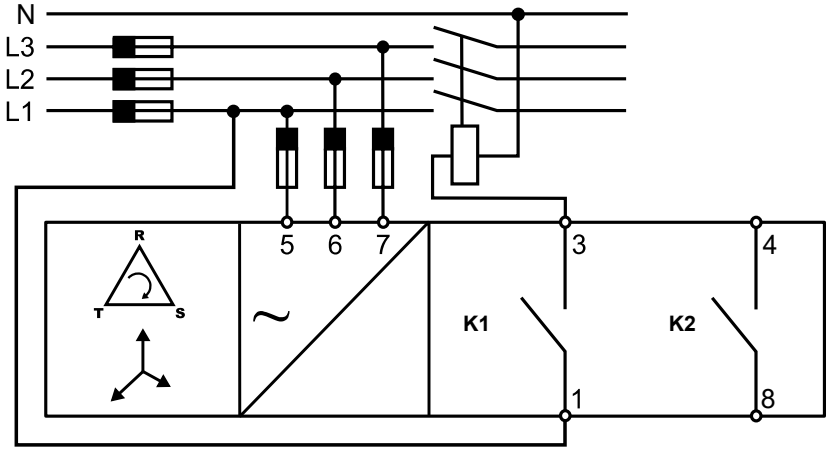

RT-417N
8pins

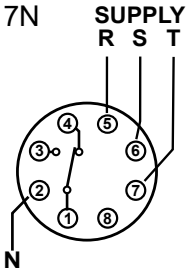

RT-417N
11pins

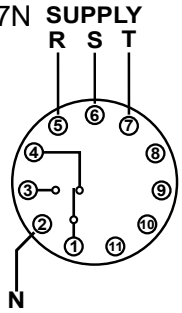

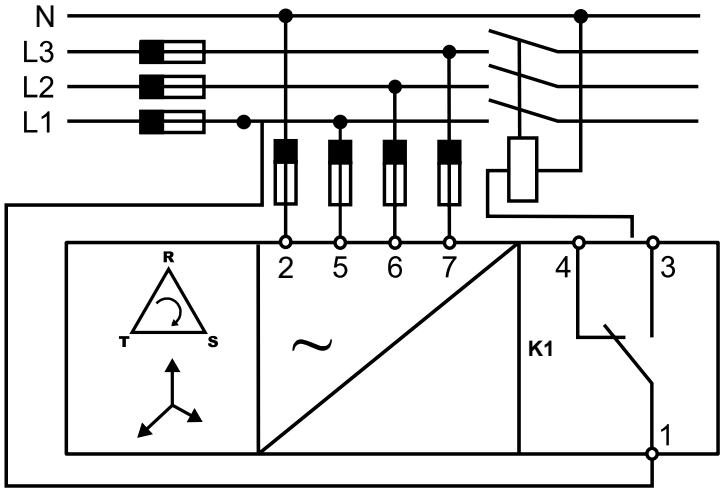

Διαθέσιμοι Κωδικοί

Σύμβολα Λειτουργιών

(Pf) Απουσία Φάσης(Phase Failure) **(As)**Ασυμμετρία(Asymmetry)
(Ps) Διαδοχή Φάσεων(Phase Sequence) **(Wn)**Χωρίς ουδέτερο(Without Neutral) **(N)** Ουδέτερος(With Neutral)

Κωδικός Παραγγελίας	Τύπος	Λειτουργίες	Τάση Τροφοδοσίας	Έξοδος	Τύπος Εγκατάστασης
024358	RT-417	(Pf)(Ps)(As)(Wn)	△ 400VAC	Κατηγορία:AC1 10A Επαφές:1NO 1NC	Βάσης λυχνίας 8pin
024456	RT-417	(Pf)(Ps)(As)(Wn)	△ 400VAC	Κατηγορία:AC1 10A Επαφές:1NO 1NC	Βάση λυχνίας 11pin
024064	RT-417D	(Pf)(Ps)(As)(Wn)	△ 208VAC	Κατηγορία: AC1 6A Επαφές: 2NO 2NC	Βάση λυχνίας 8pin
024562	RT-417D	(Pf)(Ps)(As)(Wn)	△ 208VAC	Κατηγορία: AC1 6A Επαφές: 2NO 2NC	Βάση λυχνίας 11pin
024447	RT-417D	(Pf)(Ps)(As)(Wn)	△ 400VAC	Κατηγορία: AC1 6A Επαφές: 2NO 2NC	Βάση λυχνίας 8pin
024161	RT-417D	(Pf)(Ps)(As)(Wn)	△ 400VAC	Κατηγορία: AC1 6A Επαφές: 2NO 2NC	Βάση λυχνίας 11pin
024066	RT-417D	(Pf)(Ps)(As)(Wn)	△ 416VAC	Κατηγορία: AC1 6A Επαφές: 2NO 2NC	Βάση λυχνίας 8pin
024563	RT-417D	(Pf)(Ps)(As)(Wn)	△ 416VAC	Κατηγορία: AC1 6A Επαφές: 2NO 2NC	Βάση λυχνίας 11pin
024543	RT-417N	(Pf)(Ps)(As)(N)	△ 208VAC	Κατηγορία:AC1 10A Επαφές:1NO 1NC	Βάση λυχνίας 8pin
024540	RT-417N	(Pf)(Ps)(As)(N)	△ 208VAC	Κατηγορία:AC1 10A Επαφές:1NO 1NC	Βάση λυχνίας 11pin
024154	RT-417N	(Pf)(Ps)(As)(N)	△ 400VAC	Κατηγορία:AC1 10A Επαφές:1NO 1NC	Βάση λυχνίας 8pin
024554	RT-417N	(Pf)(Ps)(As)(N)	△ 400VAC	Κατηγορία:AC1 10A Επαφές:1NO 1NC	Βάση λυχνίας 11pin
024564	RT-417N	(Pf)(Ps)(As)(N)	△ 416VAC	Κατηγορία:AC1 10A Επαφές:1NO 1NC	Βάση λυχνίας 8pin
024565	RT-417N	(Pf)(Ps)(As)(N)	△ 416VAC	Κατηγορία:AC1 10A Επαφές:1NO 1NC	Βάση λυχνίας 11pin

***ΠΡΟΣΟΧΗ:**Οι τάσεις που αναγράφονται στο παραπάνω πίνακα είναι πολικές.