RT26 - 110 ΠΟΛΥΧΡΟΝΙΚΟ (ON DELAY/OFF DELAY)

- Πολυχρονικό από 0,1sec έως 24h
- Λειτουργίες ON-Delay & OFF-Delay
- 1 Ρελέ SPDT
- Σύνδεση βάση τύπου λυχνίας 8 πόλων

Λειτουργίες

(N) Χρονικό καθυστέρησης (On delay)

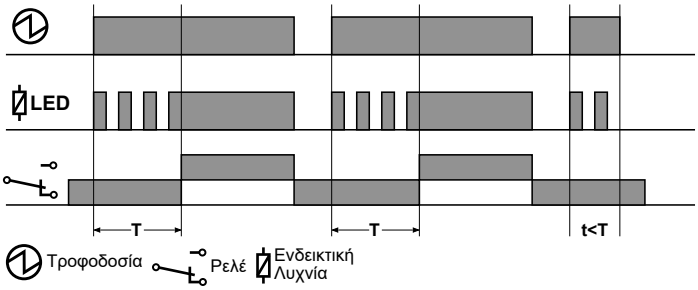

(F)Ανάστροφο χρονικό (Off delay)

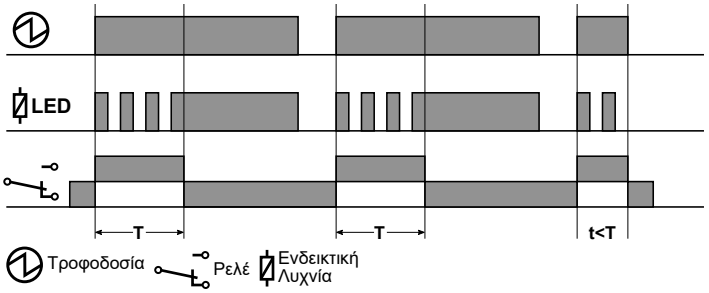

Τεχνικά Χαρακτηριστηκά	
Τάση Τροδοσίας Ακροδέκτες (2 - 7)	230VAC 50/60Hz
Τάση Τροδοσίας Ακροδέκτες (2 - 6)	24VAC/DC
Πολικότητα	Χωρίς
Ανοχή Τάσης	+/- 10%
Κατανάλωση Ρεύματος*	7VA/0.8W@230VAC ,1VA/0.8W@24VAC/DC
Ασφάλεια	Όχι
Κύκλος Λειτουργίας	100,00%
Χρόνος Επαναφοράς	50msec
Έξοδος Ρελέ	1 Μεταγωγικής επαφής (6A 250 V AC C.A.T. AC1)
Μηχανική Αντοχή	$10x10^6$ ενέργειες
Ηλεκτρική Αντοχή	$1x10^5$ ενέργειες @1000VA ωμικό φορτίο
Εύρος Ρύθμισης Χρόνου	Από 0,1sec έως 24h
Κύρια Ακρίβεια	±3% της τιμής πλήρους κλίμακας
Ακρίβεια Ρύθμισης	≤10% της τιμής πλήρους κλίμακας
Επιρροή από Τάση	-
Επιρροή από Θερμοκρασία	<0,1% / ºC
Ένδειξη Τροφοδοσίας & Μέτρησης Χρόνου (⏍)	Πράσινο LED (Τροφοδοσία & Μέτρηση Χρόνου)
Ένδειξη Ρελέ (⚡)	Πορτοκαλί LED (Ρελε ενεργοποιημένο)
Βάρος	Καθαρό :~55 gr , Μεικτό :~65 gr
Θερμοκρασία Λειτουργίας	από -20ºC έως +60ºC
Θερμοκρασία Αποθήκευσης	από -30ºC έως +80ºC
Βαθμός Προστασίας IP	IP30
Πλαστικό Περίβλημα	ABS UL-94 V-0
Πιστοποιήτικά	CE ,ISO 9001:2015

RT26- 110 ΠΟΛΥΧΡΟΝΙΚΟ (ON DELAY/OFF DELAY)

Ονοματολογία / Διαστάσεις

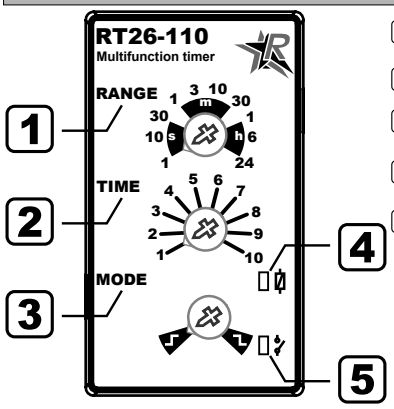

1 Εύρος ρύθμισης χρόνου

2 Χρόνος

3 Λειτουργία

4 Τροφοδοσία/ Μέτρηση χρόνου

5 Επαφή Ρελέ 1-3

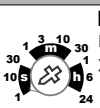

RANGE
Ρύθμιση έυρους του χρόνου λειτουργίας

TIME
Ρύθμιση χρόνου λειτουργίας

MODE
Ρύθμιση λειτουργίας
ON Delay / OFF Delay

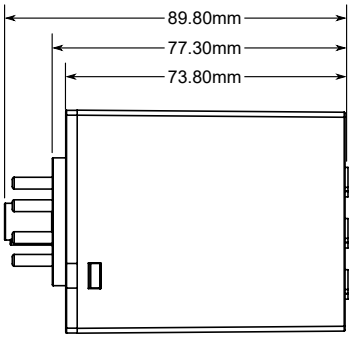

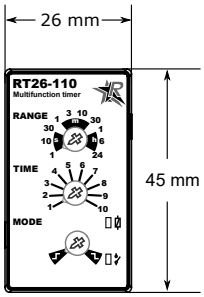

Συνδεσμολογία / Παραδείγματα Συνδεσμολογίας

RT26-110
8pins

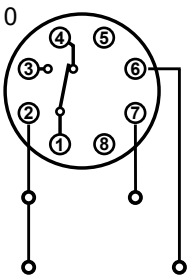

2 – 7	Τροφοδοσία 230VAC
2 – 6	Τροφοδοσία 24VAC-DC
1 – 3/4	1 c/o SPDT επαφή

Παράδειγμα 230VAC

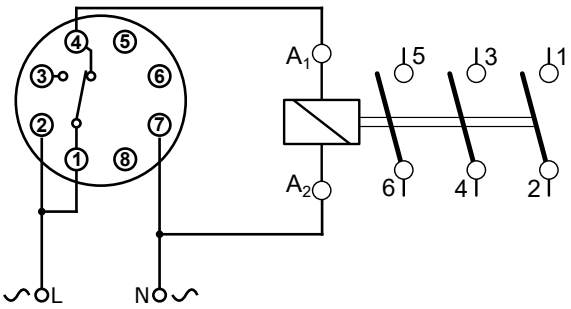

Παράδειγμα 24VAC/DC

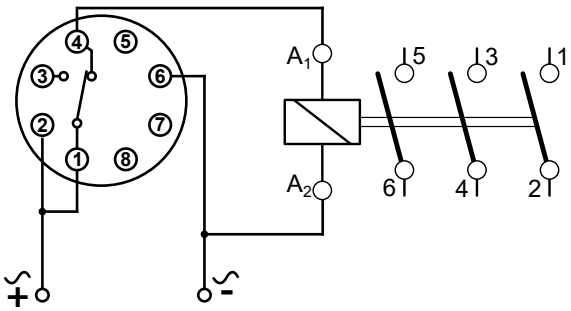

Περιοχές Ρύθμισης Χρόνου

Εύρος ρύθμισης	Χρόνος Ελάχιστο	Χρόνος Μέγιστο
1sec	0.1sec	1sec
10sec	1sec	10sec
30sec	3sec	30sec
1min	6sec	1min
3min	30sec	3min
10min	1min	10min
30min	3min	30min
1h	6min	1h
6h	36min	6h
24h	2.4h	24h

Παράδειγμα Ρύθμισης Χρόνου & Λειτουργίας

Για να ρυθμίσουμε το χρόνο **TIME** που θέλουμε να έχουμε πολλαπλασιάζουμε την τιμή του **RANGE** με το **TIME**.
Π.χ. Θέλουμε να ρυθμίσουμε **TIME** 42 δευτερόλεπτα τοποθετούμε το κουμπί **RANGE** στην θέση **(1m)(όπου 1m=60sec)** και το **TIME** στην θέση **(7)(όπου 7=70%)**
Η πράξη που προκύπτει είναι **60s x 70/100 = 42 sec**

RANGE

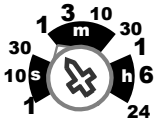

X

TIME

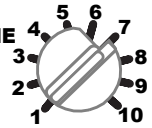

1m=60sec **x** **70%** **=42sec**

ON DELAY

Γυρνώντας το κουμπί με κεφαλίδα **(MODE)** τέρμα δεξιά έχουμε επιλέξει το χρονικό μας να λειτουργεί σαν χρονικό καθυστέρης**(ON-Delay)**

OFF DELAY

Γυρνώντας το κουμπί με κεφαλίδα **(MODE)** τέρμα αριστερά έχουμε επιλέξει το χρονικό μας να λειτουργεί σαν χρονικό ανάστροφο **(OFF-Delay)**

Διαθέσιμοι Κωδικοί

Σύμβολα Λειτουργιών **(N)** Χρονικό καθυστέρησης(ON-Delay) **(F)** Ανάστροφο χρονικό(OFF-Delay)

Κωδικός Παραγγελίας	Τύπος	Λειτουργίες	Τάση Τροφοδοσίας	Έξοδος	Τύπος Εγκατάστασης
024320	RT26-110	(N)(F)	230VAC / 24VAC-DC	Κατηγορία:AC1 6A Επαφές:1NO 1NC	Βάσης λυχνίας 8pin